TILTO FASADAS (M 1:150)

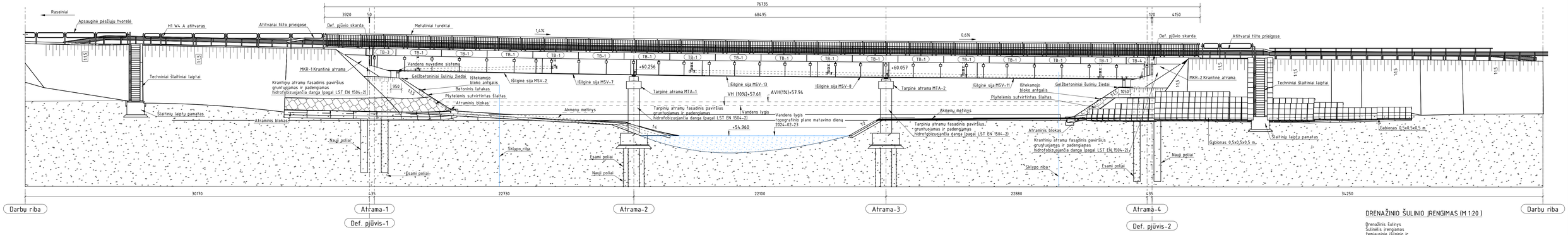

DETALĖ " A " M1: 1:20 "

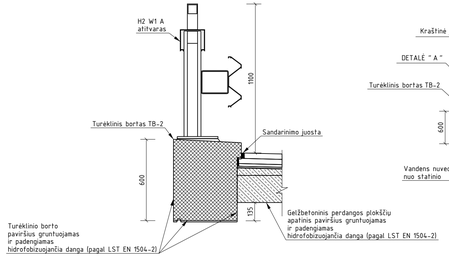

TILTO SKERSINIS PJŪVIS A-A (M 1:50)

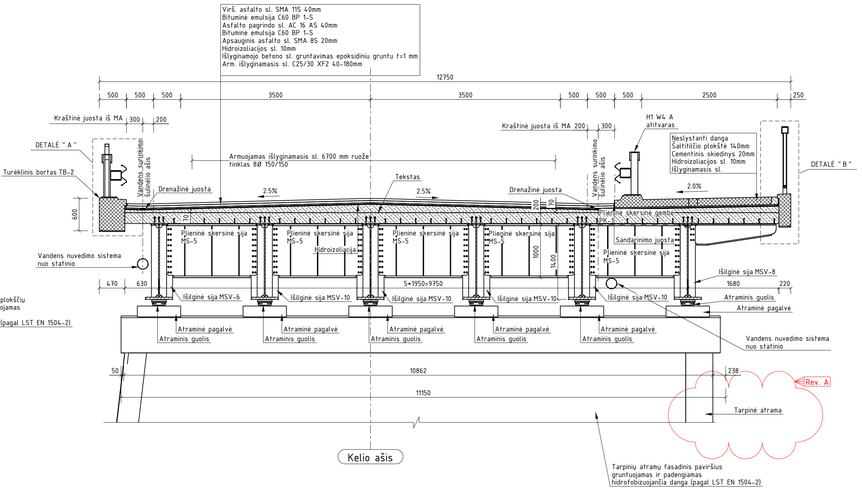

DETALĖ " B " M1: 1:20 "

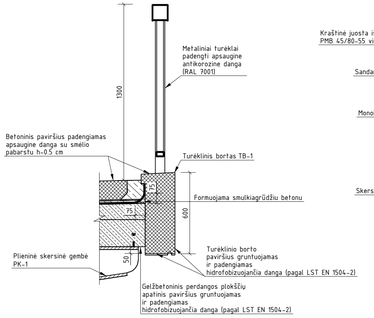

ŠULINĖLIO ĮRENGIMO MAZGAS (M 1:20)

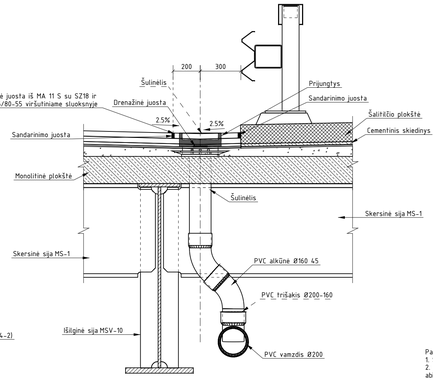

DRENAŽINIO ŠULINIO ĮRENGIMAS (M 1:20)

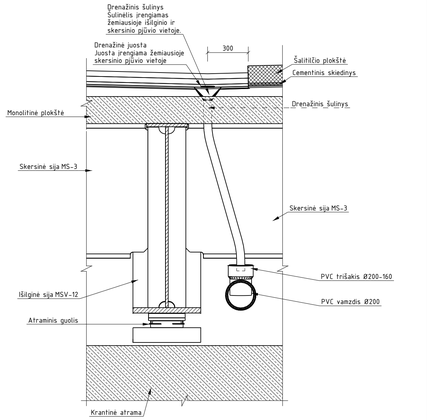

Pastabos:
1. Šį brėžinį žiūrėti kartu su projektiniu statinio planu, elementų planu, skersiniu pjūviu.
2. Išlyginamojo sluoksnio ruožai kur betono sluoksnis storesnis nei 70 mm armuojamas armatūros tinklais, 8 diametro abiem kryptimis, 150x150 angomis, tinklai įrengiami su nemažesnėmis kaip 40 cm užlaidomis. Viso objektui 1583 kg.
3. Naujai surenkami geležbetoninių gaminių turėklinai bortai, pereinamosios plokštės ir gulėkšnai, Šaltitičio plokštės, gaminami gamykloje. Surenkamiems elementams būtini detalūs gamykliniai brėžiniai.
4. Matmenys pateikti milimetrais, altitudės - metrais.

A	2025-05-07	Panaikintas žymėjimas "Esamas liemuo apibetonuojamas"
0	2024-09-27	STATYBA LEIDŽIANČIAM DOKUMENTU, KONKURSUI, STATYBAI
LAIDA	DATA	LAIDOS STATUSAS, KEITIMŲ PAVADINIMAS (PRIEŽASTIS)

KVAL. PATV. DOK. NR.	[redacted]	STATINIO PROJEKTO PAVADINIMAS: Valstybinės reikšmės krašto kelio Nr. 225 Raseiniai-Baisogala 7,199 km tilto per Dubysą rekonstravimas	
		STATINIO NUMERIS IR PAVADINIMAS: Valstybinės reikšmės krašto kelio Nr. 225 Raseiniai-Baisogala 7,199 km tiltas per Dubysą	
39128	[redacted]	DOKUMENTO PAVADINIMAS: Statinio fasadas ir skersinis pjūvis M 1:150	LAIDA: A
34441	[redacted]		
LT	[redacted]	DOKUMENTO ŽYMUO: HE-24-I.007-TDP-SK.BR-02	LAPAS: 1 / LAPŲ: 1

Tekla Structures